Компьютерная графика

Преподаватель Зайберт А.А.

1. Скачать систему 3-х мерного моделирования КОМПАС-3D, версия 14 (демонстрационная)
2. Изучить учебное пособие «Азбука Компас-график»

Урок 1 Изучить общие сведения о системе «КОМПАС-3D»

В этом уроке приводятся самые общие сведения о системе КОМПАС-3D, основные понятия и терминология.

В этом уроке рассматривается

Основные компоненты системы.
Основные элементы интерфейса.
Основные типы документов.
Управление отображением документов.
Управление окнами документов.
Единицы измерения и системы координат.
Компактная панель инструментов.

Урок №2. Создание и настройка чертежа

В этом уроке говорится о создании, сохранении, настройке и об основных параметрах чертежей системы КОМПАС–График.

В этом уроке рассматривается

Настройка новых документов
Создание и сохранение чертежа.
Управление чертежом. Менеджер документа.
Как добавить новые листы.
Как удалить листы.
Как изменить стиль оформления листа.
Прочие настройки чертежа.

Урок №3. Чертеж детали Корпус

В этом уроке на примере детали Корпус показан весь процесс работы над чертежом: от создания нового документа до вывода на печать полностью оформленного изображения.

В этом уроке рассматривается

Создание чертежа.
Панель свойств и параметры объектов.
Построение прямоугольника.
Использование привязок.
Вспомогательные прямые
Усечение, выделение и удаление объектов.
Построение проточки и отверстия.
Удаление всех вспомогательных прямых.
Редактирование характерных точек.
Повтор последних команд.
Наклонные отрезки. Построение ребер жесткости.
Построение отверстий. Использование прикладных библиотек.
Штриховка.
Построение вида сверху. Проекционные связи.
Построение окружностей.
Построение отрезков.
Выделение объектов рамкой. Симметрия. Повтор команд.
Расчет массы детали.
Простановка размеров.
Построение линии разреза.
Текст на чертеже. Текстовые ссылки.
Обозначение базы.
Обозначение допуска формы и расположения поверхностей.
Шероховатость поверхностей.
Компоновка чертежа.
Неуказанная шероховатость поверхностей
Ввод технических требований.
Обозначение маркировки.
Проверка автосортировки и текстовых ссылок.
Заполнение основной надписи.
Проверка документа.
Вывод документа на печать.

Варианты заданий по порядковому номеру в журнале

Вариант 1

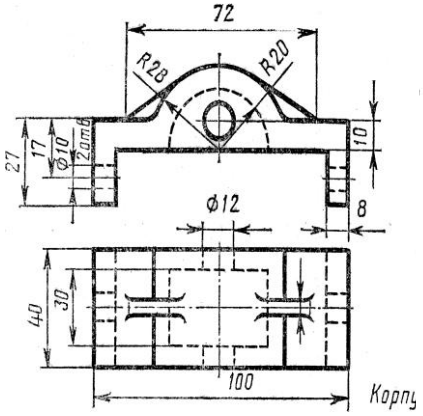

Вариант 2

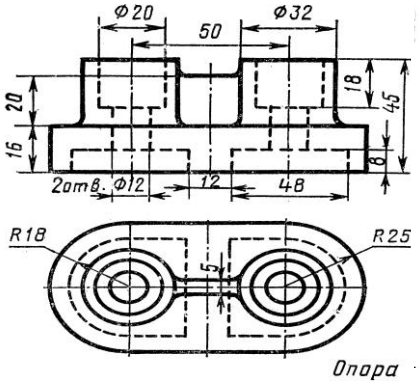

Вариант 3

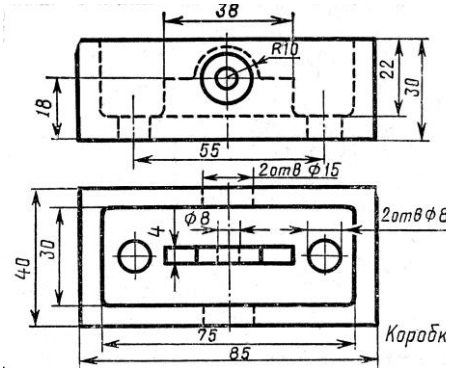

Вариант 4

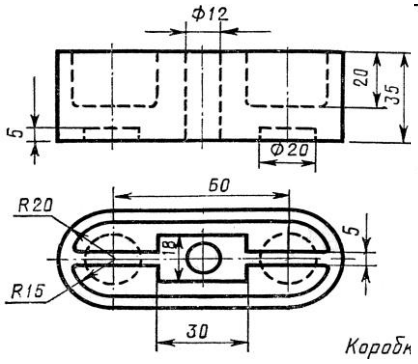

Вариант 5

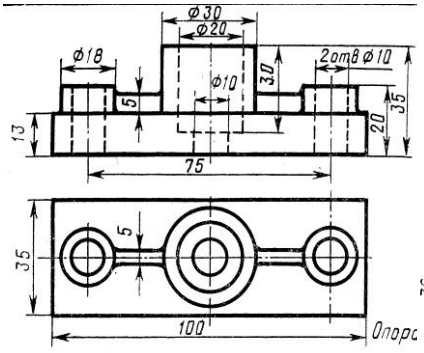

Вариант 6

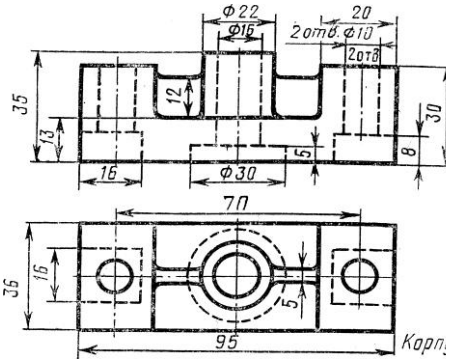

Вариант 7

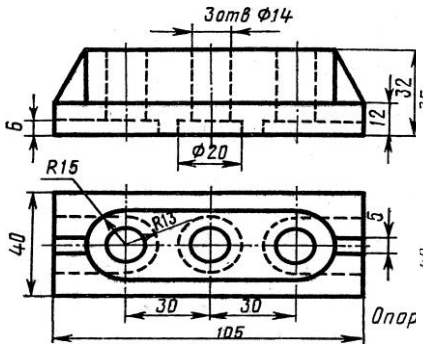

Вариант 8

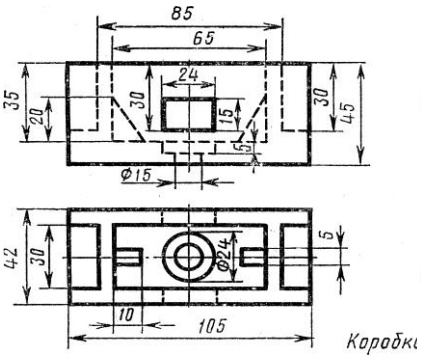

Вариант 9

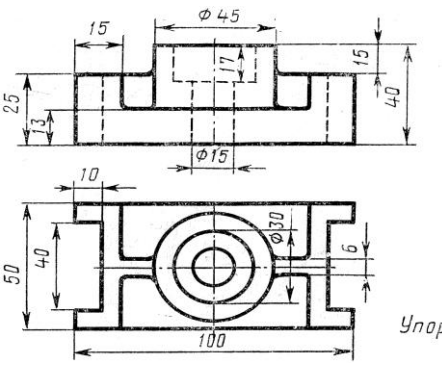

Вариант 10

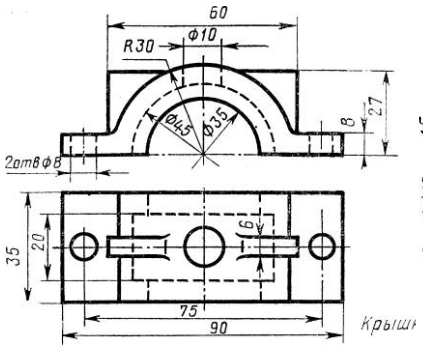

Вариант 11

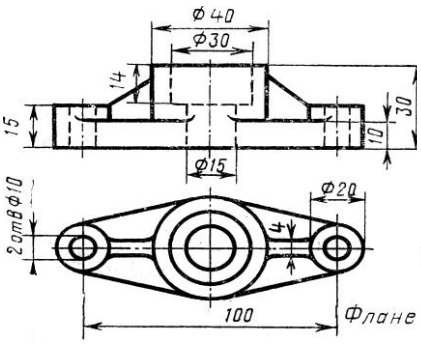

Вариант 12

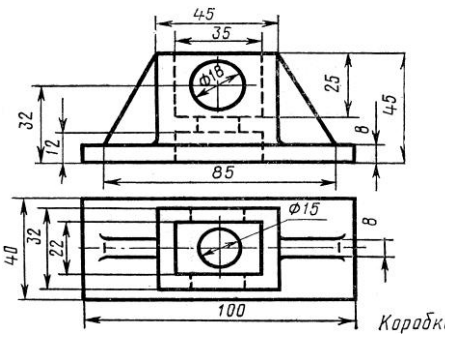

Вариант 13

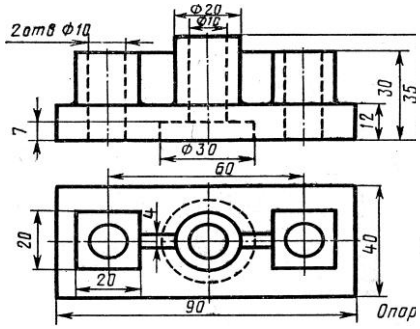

Вариант 14

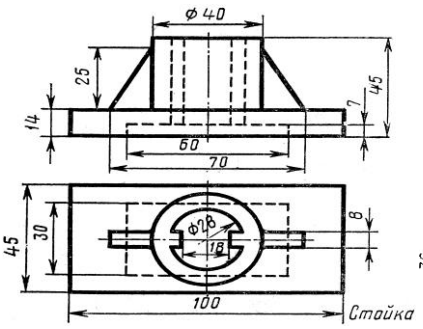

Вариант 15

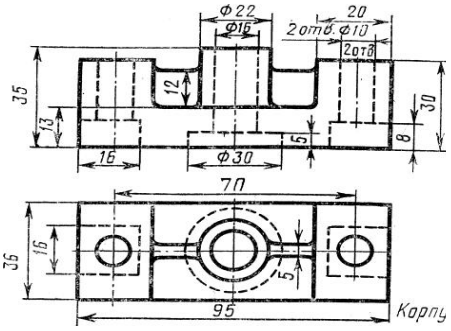
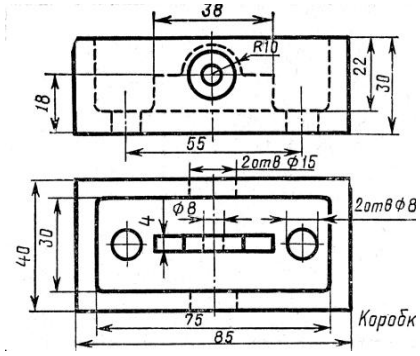
Вариант 16